①２０２３年５月２０日 第１回ダンロップ杯全国ミックスダブルスソフトテニス大会:一般

		番号	選手名	所属	1	2	3	4	勝率	得失ｹﾞｰﾑ差	順位
	A	1	須原　拓海 須原　瑠愛	松葉クラブ 松葉クラブ							
		2	天野　峻輔 内田　結稀	ソウ・ケン 岡崎信用金庫			1	1	0		3
3位		3	二村　美咲 原崎　達也	静・浜松ホトニクス 静・浜松ホトニクス		④		④	2		1
		4	山田　峻 山田　美由紀	愛・にぎたつクラブ 愛・にぎたつクラブ		④			1		2

		番号	選手名	所属	5	6	7	勝率	得失ｹﾞｰﾑ差	順位
	B	5	工藤　智浩 殿岡　花菜	静・浜松庭球 静・豊田健友		④	0	1		2
		6	杉浦　百萌子 本多　真也	ソウ・ケン ソウ・ケン	1		2	0		3
2位		7	石川　栞 石川　和輝	菊石クラブ 菊石クラブ	④	④		2		1

		番号	選手名	所属	8	9	10	勝率	得失ｹﾞｰﾑ差	順位
	C	8	林　丈裕 中根　瞳	岡崎ロングロング 岡崎ロングロング		④	2	1		2
		9	北原　梨々香 角谷　泰蔵	西尾STA 西尾STA	1		1	0		3
		10	竹村　将義 木戸　雪乃	田原STA 田原STA	④	④		2		1

		番号	選手名	所属	11	12	13	勝率	得失ｹﾞｰﾑ差	順位
3位	D	11	藤原　心亜 池田　崇修	岐・金華クラブ 岐・金華クラブ		④	④	2		1
		12	長坂　凌 佐藤　陽子	岡崎ロングロング 岡崎ロングロング	1		1	0		3
		13	松本　隼希 北原　祈	西尾STA 西尾STA	1	④		1		2

		番号	選手名	所属	14	15	16	勝率	得失ｹﾞｰﾑ差	順位
	E	14	平田　侑也 加藤　亜泉	ソウ・ケン ソウ・ケン		④	④	2		1
		15	村松　まお 石原　大空	静・荒野クラブ 菊石クラブ	2		④	1		2
		16	三木　章史 松浦　麻実	岡崎ロングロング 岡崎ロングロング	2	2		0		3

		番号	選手名	所属	17	18	19	勝率	得失ｹﾞｰﾑ差	順位
優勝	F	17	村上　颯季 鈴木　悠斗	埼・浦和あづま 埼・浦和あづま		④ 2		1		1
		18	山本　倖也 宮下　姫菜野	静・荒野クラブ 静・浜松ホトニクス	1 ④			1		2
		19	福谷　享平 福谷　詩織	松葉クラブ 松葉クラブ						

		番号	選手名	所属	20	21	22	勝率	得失ｹﾞｰﾑ差	順位
	G	20	石川　仁貴 田川　未来	菊石クラブ 菊石クラブ						
		21	宇野　友美 今城　啓	岡崎ロングロング 岡崎ロングロング			1 2	0		2
		22	生田　彩姫 森下　陽平	ソウ・ケン ソウケン		④ ④		2		1

一般　決勝トーナメント

3位	A1	3	二村　美咲 原崎　達也	静・浜松ホトニクス 静・浜松ホトニクス
	G2	21	宇野　友美 今城　啓	岡崎ロングロング 岡崎ロングロング
	F2	18	山本　倖也 宮下　姫菜野	静・荒野クラブ 静・浜松ホトニクス
2位	B1	7	石川　栞 石川　和輝	菊石クラブ 菊石クラブ
	E2	15	村松　まお 石原　大空	静・荒野クラブ 菊石クラブ
	D2	13	松本　隼希 北原　祈	西尾STA 西尾STA
	C1	10	竹村　将義 木戸　雪乃	田原STA 田原STA
3位	D1	11	藤原　心亜 池田　崇修	岐・金華クラブ 岐・金華クラブ
	B2	5	工藤　智浩 殿岡　花菜	静・浜松庭球 静・豊田健友
	C2	8	林　丈裕 中根　瞳	岡崎ロングロング 岡崎ロングロング
	E1	14	平田　侑也 加藤　亜泉	ソウ・ケン ソウ・ケン
優勝	F1	17	村上　颯季 鈴木　悠斗	埼・浦和あづま 埼・浦和あづま
	A2	4	山田　峻 山田　美由紀	愛・にぎたつクラブ 愛・にぎたつクラブ
	G1	22	生田　彩姫 森下　陽平	ソウ・ケン ソウケン

優勝

村上　颯季	埼・浦和あづま
鈴木　悠斗	埼・浦和あづま

一般　コンソレ

優勝	A3	2	天野　峻輔 内田　結稀	ソウ・ケン 岡崎信用金庫
	B3	6	杉浦　百萌子 本多　真也	ソウ・ケン ソウ・ケン
	C3	9	北原　梨々香 角谷　泰蔵	西尾STA 西尾STA
	D3	12	長坂　凌 佐藤　陽子	岡崎ロングロング 岡崎ロングロング
	E3	16	三木　章史 松浦　麻実	岡崎ロングロング 岡崎ロングロング
	F3			
	G3			
	A4			

優勝

天野　峻輔	ソウ・ケン
内田　結稀	岡崎信用金庫

②２０２３年５月２０日 第１回ダンロップ杯全国ミックスダブルスソフトテニス大会:３５歳

		番号	選手名	所属	101	102	103	勝率	得失ｹﾞｰﾑ差	順位
優勝	A	101	大和田　秀昭 青木　宏美	茨・水戸クラブ 茨・水戸クラブ		2 ④④		2試合終了時点でお互い1勝1負得失ゲーム差なし得失点差なし3試合目を実施した		1
２位		102	林　栄子 林　浩之	岡崎ロングロング 岡崎ロングロング	④ 2,0					2
		103	前田　徹 矢野　知咲希	松葉クラブ 松葉クラブ						

	番号	選手名	所属	104	105	106	勝率	得失ｹﾞｰﾑ差	順位
B	104	早瀬　友和 岩本　柚香	松葉クラブ ヨネックス名古屋						
	105	森　寛之 麻生　まゆ	デンソー 葵クラブ						
	106	都筑　裕美子 鳥毛　修	豊田TeamYUKARI TEAM036RAI						

③２０２３年５月２０日 第１回ダンロップ杯全国ミックスダブルスソフトテニス大会：４５歳

	番号	選手名	所属	201	202	203	勝率	得失ｹﾞｰﾑ差	順位
A	201	柏木　恵太 成田　扶美代	大・タフマンズ 大・KENKO		0	④	1		2
	202	中村　信子 佐々木　俊夫	埼・熊谷クラブ 埼・坂戸ソフトテニス	④		④	2		1
	203	酒向　克昌 伊藤　弘美	今伊勢ソフトテニスクラブ 祖父江ソフトテニスクラブ	1	1		0		3

		番号	選手名	所属	204	205	206	勝率	得失ｹﾞｰﾑ差	順位
３位	B	204	藤谷　光章 藤谷　瑞穂	埼・川越FTC 埼・富士見市連盟		④ ④		2		1
		205	井坂　香江 青木　敦哉	三・Panasonic 三・Panasonic	1 3			0		2
		206	甫本　憲彦 太田　理枝	トヨタ自動車 豊田TeamYUKARI						

		番号	選手名	所属	207	208	209	勝率	得失ｹﾞｰﾑ差	順位	ポイント
３位	C	207	山田　博義 橋本　綾子	豊田自動織機 佐屋クラブ							
		208	松川　臣 豊田　亜希子	刈谷クラブ 刈谷クラブ			1 ④	1	0	2	32
		209	加古　武良 赤窄　すみ子	オールブラザー オルテンシア		④ 1		1	0	1	33

	番号	選手名	所属	210	211	212	勝率	得失ｹﾞｰﾑ差	順位
D	210	諏訪　徳男 嶋田　真由美	埼・川口ISC 埼・チームM'S		④ ④		2		1
	211	浅田　姫子 渡辺　勝美	蒲郡STA 蒲郡STA	3 1			0		2
	212	加古　恭子 間瀬　晃	オールブラザー A＆US.T.C						

	番号	選手名	所属	213	214	215	勝率	得失ｹﾞｰﾑ差	順位
E	213	杉澤　義則 佐々木　直子	神・明神台クラブ 神・天王町クラブ		④ ④		2		1
	214	内田　忍 松金　圭一郎	ソウ・ケン ソウ・ケン	0 0			0		2
	215	小森　由起子 小森　裕之	千種クラブ 千種クラブ						

		番号	選手名	所属	216	217	218	勝率	得失ｹﾞｰﾑ差	順位
２位	F	216	寺田　祥子 今村　義美	三・五十鈴クラブ 香・なかよしクラブ			④ ④	2		1
		217	堀　友香 一色　隆弘	I-WAクラブ 今伊勢クラブ						
優勝		218	嶋田　秀樹 安岡　今日子	埼・チームM'S 埼・朝霞市ソフトテニス連盟	2 3			0		2

45歳　決勝トーナメント

A1	202	中村　信子 佐々木　俊夫	埼・熊谷クラブ 埼・坂戸ソフトテニス
優勝 F2	218	嶋田　秀樹 安岡　今日子	埼・チームM'S 埼・朝霞市ソフトテニス連盟
E2	214	内田　忍 松金　圭一郎	ソウ・ケン ソウ・ケン
3位 B1	204	藤谷　光章 藤谷　瑞穂	埼・川越FTC 埼・富士見市連盟
D2	211	浅田　姫子 渡辺　勝美	蒲郡STA 蒲郡STA
C1	209	加古　武良 赤窄　すみ子	オールブラザー オルテンシア
D1	210	諏訪　徳男 嶋田　真由美	埼・川口ISC 埼・チームM'S
3位 C2	208	松川　臣 豊田　亜希子	刈谷クラブ 刈谷クラブ
E1	213	杉澤　義則 佐々木　直子	神・明神台クラブ 神・天王町クラブ
B2	205	井坂　香江 青木　敦哉	三・Panasonic 三・Panasonic
A2	201	柏木　恵太 成田　扶美代	大・タフマンズ 大・KENKO
2位 F1	216	寺田　祥子 今村　義美	三・五十鈴クラブ 香・なかよしクラブ

1
R
1
3
2
1
0
0
1
1
2

優勝
嶋田　秀樹
安岡　今日子
埼・チームM'S
埼・朝霞市ソフトテニス連盟

45歳　コンソレ

優勝 A3	1	酒向　克昌 伊藤　弘美	今伊勢ソフトテニスクラブ 祖父江ソフトテニスクラブ
B3			
C3			
D3			
E3			
F3			

優勝
酒向　克昌
伊藤　弘美
今伊勢ソフトテニスクラブ
祖父江ソフトテニスクラブ

④２０２３年５月２０日 第１回ダンロップ杯全国ミックスダブルスソフトテニス大会：５０歳

	番号	選手名	所属	301	302	303	勝率	得失ｹﾞｰﾑ差	順位
A	301	加藤　敏治 松嶋　晴美	デンソー 豊田クラブ						
	302	半澤　深雪 松嶋　信幸	すみれクラブ 千種クラブ			④	1		1
	303	大畑　清隆 前野　英恵	石・野々市クラブ 石・ふたばクラブ		2		0		2

	番号	選手名	所属	304	305	306	勝率	得失ｹﾞｰﾑ差	順位
B	304	簣河原　新 加藤　典子	トヨタ車体 岡崎バード						
	305	中島　一彰 水野　まり子	千種クラブ あすなろクラブ						
	306	中北　豊 梅田　貴子	三・Panasonic 三・五十鈴クラブ						1

	番号	選手名	所属	307	308	309	勝率	得失ｹﾞｰﾑ差	順位
優勝 C	307	河合　徹 藤本　恭子	岐・多治見クラブ 岐・土曜会		④ ④		2		1
	308	高橋　弘行 太田みゆき	蒲郡STA 蒲郡STA	0 1			0		2
	309	須原　常忠 杉本　仁美	アカエムクラブ 豊田クラブ						

	番号	選手名	所属	310	311	312	勝率	得失ｹﾞｰﾑ差	順位
D	310	櫻井　佳子 豊田　雅孝	豊田クラブ 清須ソフトテニスクラブ						
	311	小川　頁 北原　まり子	西尾STC 西尾STC			2 2	0		2
2位	312	木村　恵 鈴木　康之	埼・川越霞ヶ関テニス 埼・坂戸ソフトテニス		④ ④		2		1

	番号	選手名	所属	313	314	315	勝率	得失ｹﾞｰﾑ差	順位	ポイント
3位 E	313	新田　充 福田　久美子	石・野々市クラブ 石・野々市クラブ		2 ④		1	0	2	31
	314	高橋　正明 杉山　幸江	ソウ・ケン ソウ・ケン	④ 2			1	0	1	37
	315	大本　偉久 近藤　恵美	西尾STA けやきクラブ							

	番号	選手名	所属	316	317	318	勝率	得失ｹﾞｰﾑ差	順位
F	316	杉山　忍 山田　享代	岡・スフィーダテニスクラブ 知立連盟						
	317	大塚　ともみ 尾形　有規	岡崎バード 大・高槻クラブ			2 1	0		2
3位	318	麻生　史之 篠田　朋子	葵クラブ すみれクラブ		④ ④		2		1

50歳　決勝トーナメント

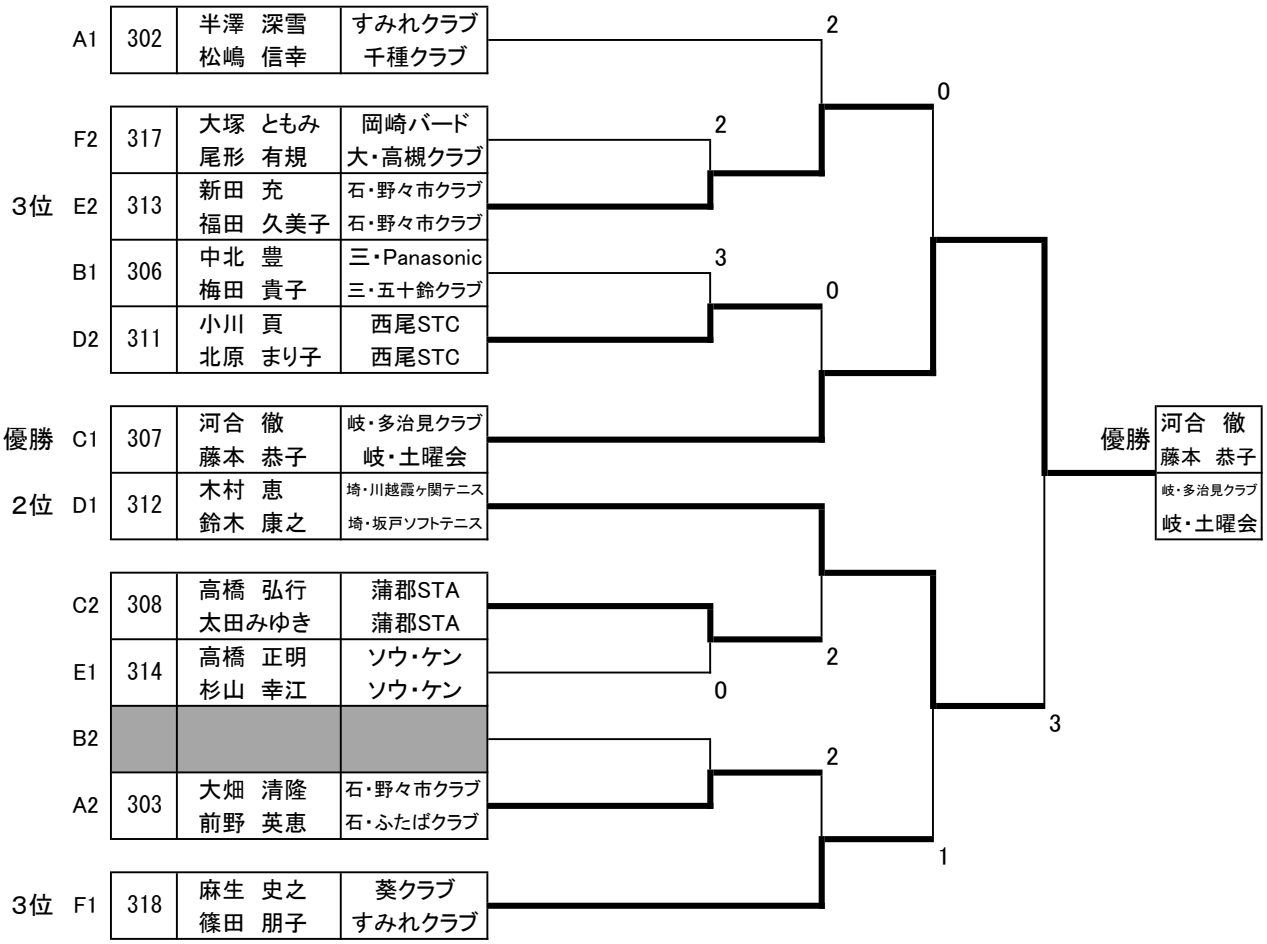

⑤２０２３年５月２０日 第１回ダンロップ杯全国ミックスダブルスソフトテニス大会：５５歳

	番号	選手名	所属	401	402	403	勝率	得失ｹﾞｰﾑ差	順位
A	401	池田　忠史 中根　治美	葵クラブ 岡崎ロングロング			④ ④	2		1
	402	泉　幸絵 杉原　東	あすなろクラブ あすなろクラブ						
	403	上田　正明 壷井　晴子	和・ファミリークラブ 和・ファミリークラブ	0 0			0		2

	番号	選手名	所属	404	405	406	勝率	得失ｹﾞｰﾑ差	順位
B	404	近藤　幸春 平形　明美	西尾STA 西尾STA						
	405	野本　憲吾 長尾　美保	岡崎城連 岡崎きらり			1 2	0		2
優勝	406	工藤　達之 工藤　友美	岐・土岐クラブ 岐・土岐クラブ		④ ④		2		1

	番号	選手名	所属	407	408	409	勝率	得失ｹﾞｰﾑ差	順位
３位	407	河合　和代 野崎　雅生	岐・チームTAKA 岐・大鹿印刷		④	3	1		2
C	408	日尾野　敦子 石川　雅博	岡崎きらり 岡崎城連	0		0	0		3
	409	山本　輝幸 伊藤　美奈子	三・松阪クラブ 豊橋ちぎり	④	④		2		1

	番号	選手名	所属	410	411	412	勝率	得失ｹﾞｰﾑ差	順位
D	410	石川　美喜代 安藤　光基	碧南AT 西尾STA		④ ④		2		1
２位	411	木下　敬子 山本　功一	岡崎レディース 岡崎壮年	1 3			0		2
	412	高木　ひとみ 藤井　忠彦	豊田クラブ 知立連盟						

	番号	選手名	所属	413	414	415	勝率	得失ｹﾞｰﾑ差	2
E	413	山田　健一 東方　美智代	石・加賀グリーンクラブ 石・加賀グリーンクラブ		2 ④		1		2
３位	414	虎澤　美香 小栗　裕之	岐・土岐クラブ 岐・土岐クラブ	④ 3			1		1
	415	榎本　武男 佐々木　あゆみ	刈谷クラブ 岡崎バード						

55歳　決勝トーナメント

	A1	401	池田　忠史 中根　治美	葵クラブ 岡崎ロングロング
	E2	413	山田　健一 東方　美智代	石・加賀グリーンクラブ 石・加賀グリーンクラブ
3位	C2	407	河合　和代 野崎　雅生	岐・チームTAKA 岐・大鹿印刷
	D1	410	石川　美喜代 安藤　光基	碧南AT 西尾STA
優勝	B1	406	工藤　達之 工藤　友美	岐・土岐クラブ 岐・土岐クラブ
	C1	409	山本　輝幸 伊藤　美奈子	三・松阪クラブ 豊橋ちぎり
2位	D2	411	木下　敬子 山本　功一	岡崎レディース 岡崎壮年
	B2	405	野本　憲吾 長尾　美保	岡崎城連 岡崎きらり
	A2	403	上田　正明 壷井　晴子	和・ファミリークラブ 和・ファミリークラブ
3位	E1	414	虎澤　美香 小栗　裕之	岐・土岐クラブ 岐・土岐クラブ

3　1　0　2　2　1　3　3　1

優勝
工藤　達之
工藤　友美
岐・土岐クラブ
岐・土岐クラブ

55歳　コンソレ

	A3			
	D3			
	B3			
優勝	C3	408	日尾野　敦子 石川　雅博	岡崎きらり 岡崎城連
	E3			

優勝
日尾野　敦　岡崎きらり
石川　雅博　岡崎城連

⑥２０２３年５月２０日 第１回ダンロップ杯全国ミックスダブルスソフトテニス大会：６０歳

		番号	選手名	所属	501	502	504	505	507	勝率	得失ｹﾞｰﾑ差	順位
優勝	A	501	小林　和義 中山　広子	埼・桶川STC 埼・さいたまドリーム		④	④	④	④	4		1
３位		502	若森　洋一 石田　美由紀	ソウケン 岡崎壮年	0		④	④	1	2		3
		504	木村　玉己 堀川　由美	静・三島クラブ 静・さぎの宮クラブ	1	0		④	0	1		4
		505	宮村　進 宮村　京子	名古屋OG 名古屋OG	0	2	0		0	0		5
２位		507	片山　公三 井上　春美	西尾STA 井上テニスクラブ	1	④	④	④		3		2

⑦２０２３年５月２０日 第１回ダンロップ杯全国ミックスダブルスソフトテニス大会：６５歳

		番号	選手名	所属	601	602	603	勝率	得失ｹﾞｰﾑ差	順位
２位	A	601	新開　均 伴戸　明巳	徳・永遠クラブ 北・白石クラブ		④	④	2		1
		602	天野　誠 塚田　礼子	岡崎壮年 岡崎バード	0		④	1		2
		603	石原　達夫 相澤　秀子	静・さぎの宮クラブ 静・さぎの宮クラブ	0	1		0		3

		番号	選手名	所属	604	605	606	勝率	得失ｹﾞｰﾑ差	順位
	B	604	伊藤　節子 福井　啓文	岡崎バード 三・明和クラブ		④	④	2		1
		605	小栗　康史 小栗　明美	静・さぎの宮クラブ 静・さぎの宮クラブ	1		3	0		3
		606	金住　三枝子 岩島　卓郎	岐・チームTAKA 岐・e-NAKA倶楽部	④	2		1		2

		番号	選手名	所属	607	608	609	勝率	得失ｹﾞｰﾑ差	順位
	C	607	樋口　紀代美 中島　正人	静・下田STA 静・三島クラブ		1	3	0		3
３位		608	岩月　良弥 岩月　美雪	岡崎壮年 岡崎壮年	④		④	2		1
３位		609	新沼　宏之 松本　孝子	東・旭テニスクラブ 岐・チームTAKA	④			1		2

		番号	選手名	所属	610	611	612	勝率	得失ｹﾞｰﾑ差	順位
優勝	D	610	小林　孝志 小林　きみ子	埼・秩父COC 埼・秩父COC		④	④	2		1
		611	前野　芙実子 井澤　公司	岐・土曜会 岐・土岐クラブ	0		2	0		3
		612	伊藤　昌孝 木村　祐子	岡崎ロングロング 稲沢倶楽部	0	④		1		2

65歳　決勝トーナメント

2位	A1	601	新開　均	徳・永遠クラブ
			伴戸　明巳	北・白石クラブ
	D2	612	伊藤　昌孝	岡崎ロングロング
			木村　祐子	稲沢倶楽部
3位	C2	609	新沼　宏之	東・旭テニスクラブ
			松本　孝子	岐・チームTAKA
	B1	604	伊藤　節子	岡崎バード
			福井　啓文	三・明和クラブ
3位	C1	608	岩月　良弥	岡崎壮年
			岩月　美雪	岡崎壮年
	B2	606	金住　三枝子	岐・チームTAKA
			岩島　卓郎	岐・e-NAKA倶楽部
	A2	602	天野　誠	岡崎壮年
			塚田　礼子	岡崎バード
優勝	D1	610	小林　孝志	埼・秩父COC
			小林　きみ子	埼・秩父COC

0　2　1　2　0　2　0

優勝

小林　孝志	埼・秩父COC
小林　きみ子	埼・秩父COC

65歳　コンソレ

	A3	603	石原　達夫	静・さぎの宮クラブ
			相澤　秀子	静・さぎの宮クラブ
	B3	605	小栗　康史	静・さぎの宮クラブ
			小栗　明美	静・さぎの宮クラブ
優勝	C3	607	樋口　紀代美	静・下田STA
			中島　正人	静・三島クラブ
	D3	611	前野　芙実子	岐・土曜会
			井澤　公司	岐・土岐クラブ

1　3　3

優勝

樋口　紀代美	静・下田STA
中島　正人	静・三島クラブ

⑧２０２３年５月２０日 第１回ダンロップ杯全国ミックスダブルスソフトテニス大会:７０歳

		番号	選手名	所属	701	702	703	704	勝率	得失ｹﾞｰﾑ差	順位
優勝	A	701	片山　あけ美 小森　裕	岐・チームTAKA 岐・粋陽会		④	④		2		1
		702	井形　健司 松永　利枝	岡崎城連 岡崎城連	0		2		0		3
		703	佐野　登美雄 鵜飼　和子	稲沢倶楽部 エコーズクラブ	0	④			1		2
		704	尾張　由美 信川　敏郎	岡崎レディース 岡崎壮年							

		番号	選手名	所属	705	706	707	勝率	得失ｹﾞｰﾑ差	順位
３位	B	705	宮田　啓資 横野　久美子	徳・永遠クラブ すみれクラブ		④	④	2		1
		706	野村　實 野村　美智代	一宮クラブ ティアラクラブ	0		3	0		3
		707	木下　節夫 菅沼　ヒトミ	刈谷クラブ 豊田クラブ	0	④		1		2

		番号	選手名	所属	708	709	710	勝率	得失ｹﾞｰﾑ差	順位
	C	708	高林　サチ子 佐野　邦明	静・さぎの宮クラブ 静・浜松庭球クラブ		2	1	0		3
		709	河合　かつ 遠山　義市	豊川 豊川	④			1		2
２位		710	本田　峰雄 出濱　孝子	一宮クラブ 一宮らんクラブ	④	④		2		1

		番号	選手名	所属	711	712	713	勝率	得失ｹﾞｰﾑ差	順位
	D	711	赤星　哲志 赤星　明美	福・FJT 福・FJT		④	0	1		2
		712	土岐　人美 土岐　種行	上之山クラブ 上之山クラブ	2		3	0		3
		713	蟹江　厚佑 富山　郁代	知多クラブ すみれクラブ	④	④		2		1

		番号	選手名	所属	714	715	716	勝率	得失ｹﾞｰﾑ差	順位
	E	714	服部　浩 大原　典子	祖父江クラブ 刈谷クラブ						
３位		715	塩谷　智子 鈴木　幸夫	豊橋女子クラブ 豊橋STC			④ 3	1	0	1
		716	横田　廣二 澤木　秀子	静・すずらん 静・すずらん		3 ④		1	0	2

70歳　決勝トーナメント

優勝	A1	701	片山　あけ美 小森　裕	岐・チームTAKA 岐・粋陽会
	E2	716	横田　廣二 澤木　秀子	静・すずらん 静・すずらん
	C2	709	河合　かつ 遠山　義市	豊川 豊川
	D1	713	蟹江　厚佑 富山　郁代	知多クラブ すみれクラブ
3位	B1	705	宮田　啓資 横野　久美子	徳・永遠クラブ すみれクラブ
2位	C1	710	本田　峰雄 出濱　孝子	一宮クラブ 一宮らんクラブ
	D2	711	赤星　哲志 赤星　明美	福・FJT 福・FJT
	B2	707	木下　節夫 菅沼　ヒトミ	刈谷クラブ 豊田クラブ
	A2	703	佐野　登美雄 鵜飼　和子	稲沢倶楽部 エコーズクラブ
3位	E1	715	塩谷　智子 鈴木　幸夫	豊橋女子クラブ 豊橋STC

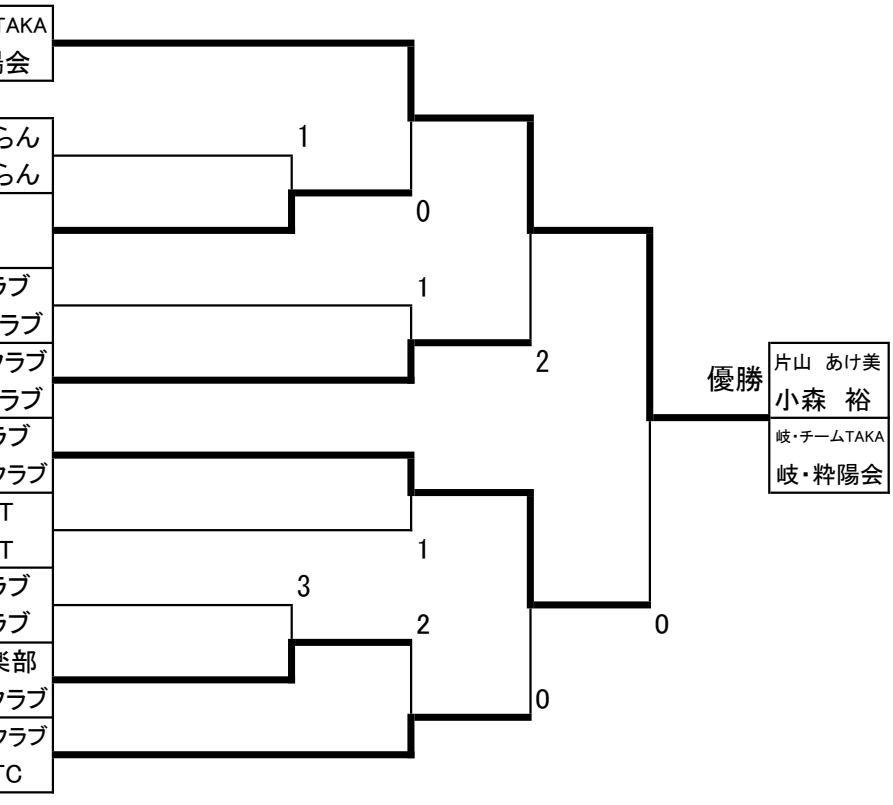

70歳　コンソレ
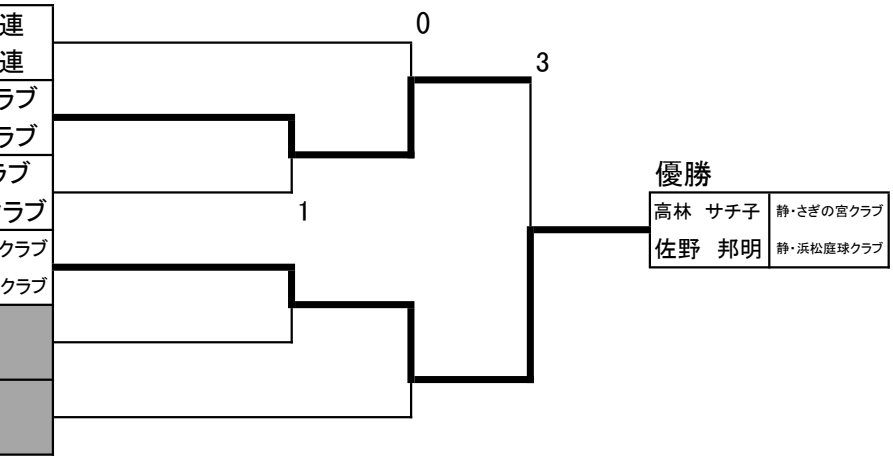
	A3	702	井形　健司 松永　利枝	岡崎城連 岡崎城連
	D3	712	土岐　人美 土岐　種行	上之山クラブ 上之山クラブ
	B3	706	野村　實 野村　美智代	一宮クラブ ティアラクラブ
優勝	C3	708	高林　サチ子 佐野　邦明	静・さぎの宮クラブ 静・浜松庭球クラブ
	A4			
	E3